Rolf

CERTIFIÉ PAR CSTB NF ROBINETTERIE SANITAIRE

ACS CONFORMITÉ SANITAIRE

2 GARANTIE

Référence : **504011015**

MITIGEUR DE LAVABO TEMPORISÉ 2 VOIES

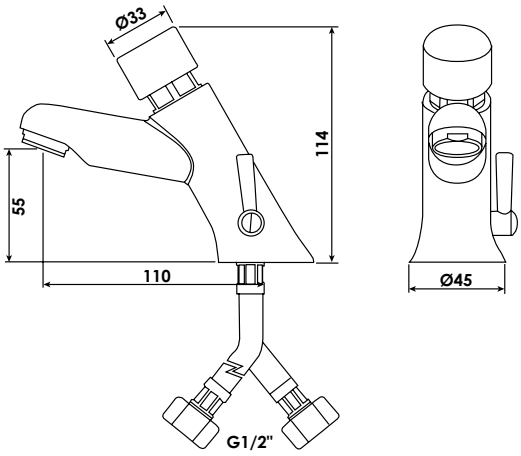

• TEMPORISATION DE 15 SECONDES POUR ÉVITER LE GASPILLAGE DE L'EAU ET FAVORISER UNE ÉCONOMIE D'ÉNERGIE SUBSTANTIELLE.

• PARTIES INTERNES EN MATÉRIAU ANTI-CORROSION ET ANTICALCAIRE POUR UN ENTRETIEN ET UNE MAINTENANCE FACILITÉE.

DESCRIPTION	Réglage de température latéral. - Débit 6 l/min avec limiteur de débit. - Pression d'utilisation de 1 à 6 bars, recommandé entre 2 et 4 bars. - Température de +5°C à +65°C. - Temporisation 15 secondes à 3 bars. - Flexibles d'alimentation avec clapets anti-retour. - Finition chromée.
CARACTÉRISTIQUES	Débit 6 l/min avec limiteur de débit. Pression d'utilisation de 1 à 6 bars, recommandé entre 2 et 4 bars. Température de +5°C à +65°C. Temporisation 15 secondes à 3 bars. Flexibles d'alimentation avec clapets anti-retour
APPLICATIONS	• Pour installation de robinettetie sanitaire • Particulièrement adapté aux collectivités
CONDITIONS D'UTILISATION	Fermeture automatique temporisée : 15 secondes
COMPATIBILITÉ	Conforme aux réglementations en vigueur
PRÉCAUTION D'EMPLOI	• Veiller au bon positionnement des joints pour une parfaite étanchéité

SPECIFICATIONS D'INSTALLATION	Permet l'équipement sanitaire des salles de bains et cuisine.
	Garantie 10 ans sur cartouches et défauts de fabrication. Cf conditions générales de vente.
PRESCRIPTION DE POSE	Temporisation de 15 secondes. Pression d'alimentation recommandée de 2 à 4 bars. Température d'alimentation de 5°C à 65°C

30/04/24